ΣΥΝΔΕΣΜΟΛΟΓΙΑ ΔΙΚΛΕΙΔΟΣ ΑΣΦΑΛΕΙΑΣ

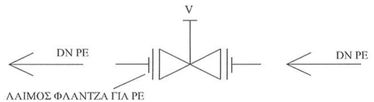

ΓΙΑ	DN 100	V100
ΓΙΑ	DN 125	V125
ΓΙΑ	DN 150	V150
ΓΙΑ	DN 200	V200
ΓΙΑ	DN 250	V250
ΓΙΑ	DN 300	V300

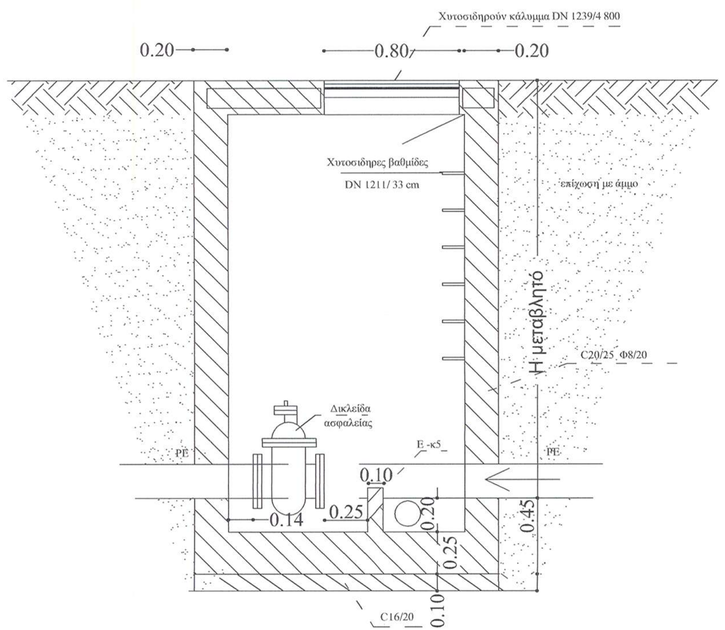

ΤΟΜΗ Λ-Λ

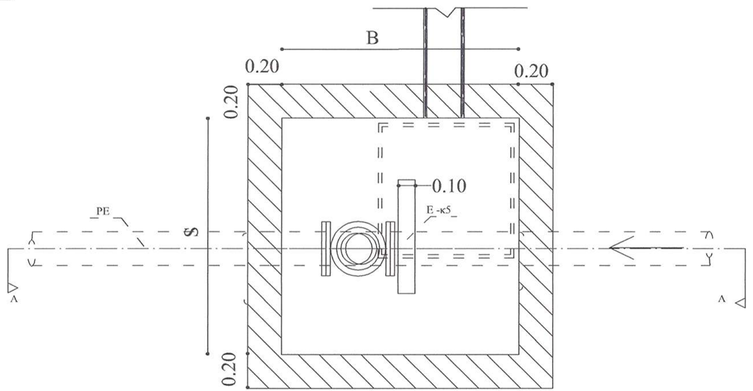

ΚΑΤΟΨΗ

	S(m)	B(m)
ΔΙΑΣΤΑΣΕΙΣ ΦΡΕΑΤΙΟΥ	1,40	1,40

ΕΛΛΗΝΙΚΗ ΔΗΜΟΚΡΑΤΙΑ
ΠΕΡΙΦΕΡΕΙΑ ΚΕΝΤΡΙΚΗΣ ΜΑΚΕΔΟΝΙΑΣ
ΔΗΜΟΣ ΝΙΓΡΙΤΑΣ

ΕΚΣΥΓΧΡΟΝΙΣΜΟΣ ΔΙΚΤΥΩΝ ΥΔΡΕΥΣΗΣ Δ.Δ. ΝΙΓΡΙΤΑΣ - Δ.Δ. ΤΕΡΠΝΗΣ
ΚΑΙ ΕΞΥΓΙΑΝΤΙΚΩΝ ΕΡΓΩΝ Δ.Δ. ΦΛΑΜΠΟΥΡΟΥ

ΕΚΣΥΓΧΡΟΝΙΣΜΟΣ ΔΙΚΤΥΩΝ ΥΔΡΕΥΣΗΣ Δ.Δ. ΝΙΓΡΙΤΑΣ (ΤΟΜΕΑΣ Β)

ΘΕΜΑ ΣΧΕΔΙΟΥ:
ΤΥΠΙΚΟ ΦΡΕΑΤΙΟ 1.40 Χ 1.40
ΚΑΤΟΨΗ - ΤΟΜΗ

ΚΛΙΜΑΚΑ: 1/20 ΑΡ. ΣΧΕΔΙΟΥ: 7

ΜΕΛΕΤΗΤΗΣ:
Β. ΜΑΛΙΩΚΑΣ & ΣΥΝΕΡΓΑΤΕΣ Ε.Π.Ε.
Σ. ΝΑΙΔΟΣ ΚΑΙ ΣΥΝΕΡΓΑΤΕΣ ΣΥΜΒΟΥΛΟΙ ΜΗΧΑΝΙΚΟΙ Ε.Ε.
ΠΑΝΤΕΛΗΣ ΑΘΑΝΑΣΙΟΣ

Κ/ΕΙΑ Β. ΜΑΛΙΩΚΑΣ Ε & ΣΥΝ. ΕΠΕ - Σ. ΝΑΪΔΟΣ ΚΑΙ ΣΥΝ. ΣΥΜΒΟΥΛΟΙ ΜΗΧΑΝΙΚΟΙ Ε.Ε.-ΠΑΝΤΕΛΗΣ ΑΘΑΝΑΣΙΟΣ
ΕΚΣΥΓΧΡΟΝΙΣΜΟΣ ΔΙΚΤΥΩΝ ΥΔΡΕΥΣΗΣ Δ.Δ. ΝΙΓΡΙΤΑΣ - Δ.Δ. ΤΕΡΠΝΗΣ ΚΑΙ ΕΞΥΓΙΑΝΤΙΚΩΝ ΕΡΓΩΝ Δ.Δ. ΦΛΑΜΠΟΥΡΟΥ ΔΗΜΟΥ ΝΙΓΡΙΤΑΣ
Γ. ΠΑΠΑΝΔΡΕΟΥ 18 - 546 45 ΘΕΣ/ΝΙΚΗ
ΑΦΜ: 999115621 - ΔΟΥ: Η' ΘΕΣ/ΝΙΚΗΣ

ΝΟΕΜΒΡΙΟΣ 2005		ΗΜΕΡΟΜΗΝΙΑ	ΥΠΟΓΡΑΦΗ
ΓΙΑ ΤΗΝ ΥΠΗΡΕΣΙΑ	Ο ΕΠΙΒΛΕΠΩΝ ΤΗΣ ΜΕΛΕΤΗΣ	Η Λ Ε Γ Χ Θ Η 14-8-2006	ΕΥΦΓΕΣΙΟΣ Ν. ΔΗΜΗΤΡΙΑΔΟΥ ΠΟΛΙΤΙΚΟΣ ΜΗΧΑΝΙΚΟΣ
	Ο ΠΡΟΪΣΤΑΜΕΝΟΣ	ΘΕΩΡΗΘΗΚΕ	Ακριβές αντίγραφο εκ της υπογραφείσας πλήρους σειράς